RZUT PIĘTRA 1
SKALA 1:50

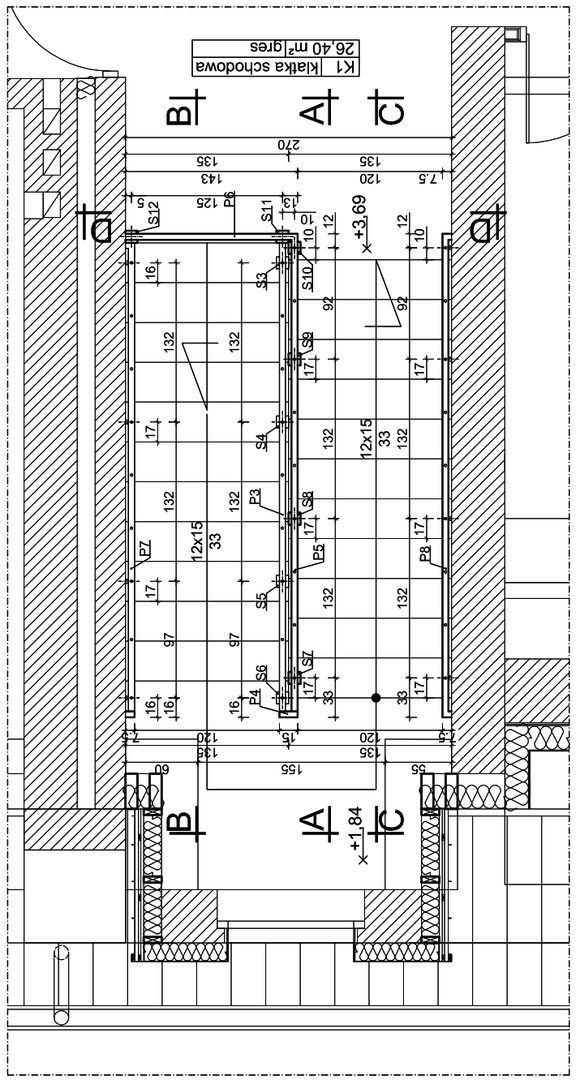

RZUT PARTERU
SKALA 1:50

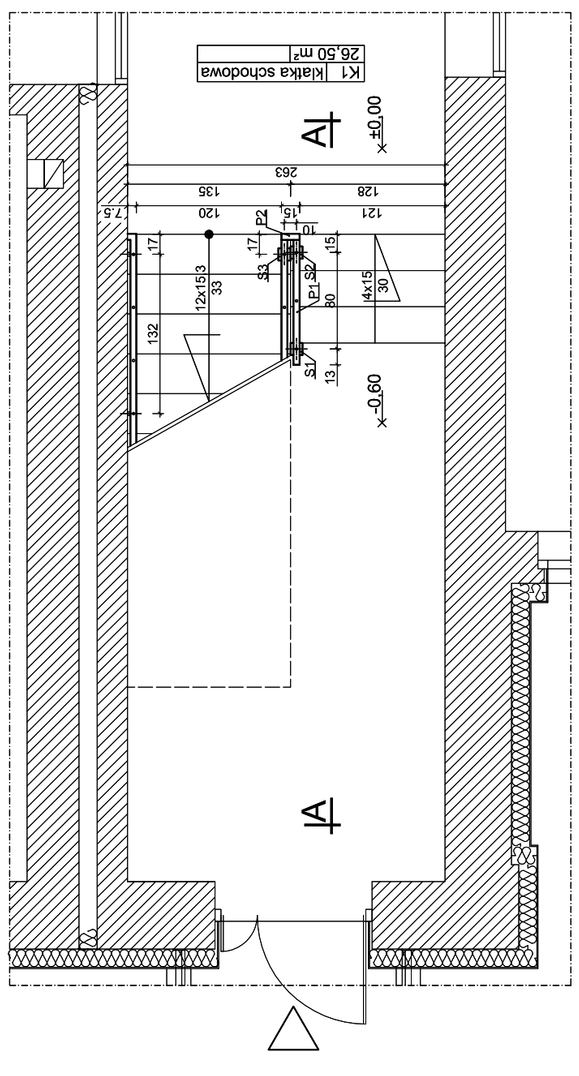

WIDOK A-A
SKALA 1:20

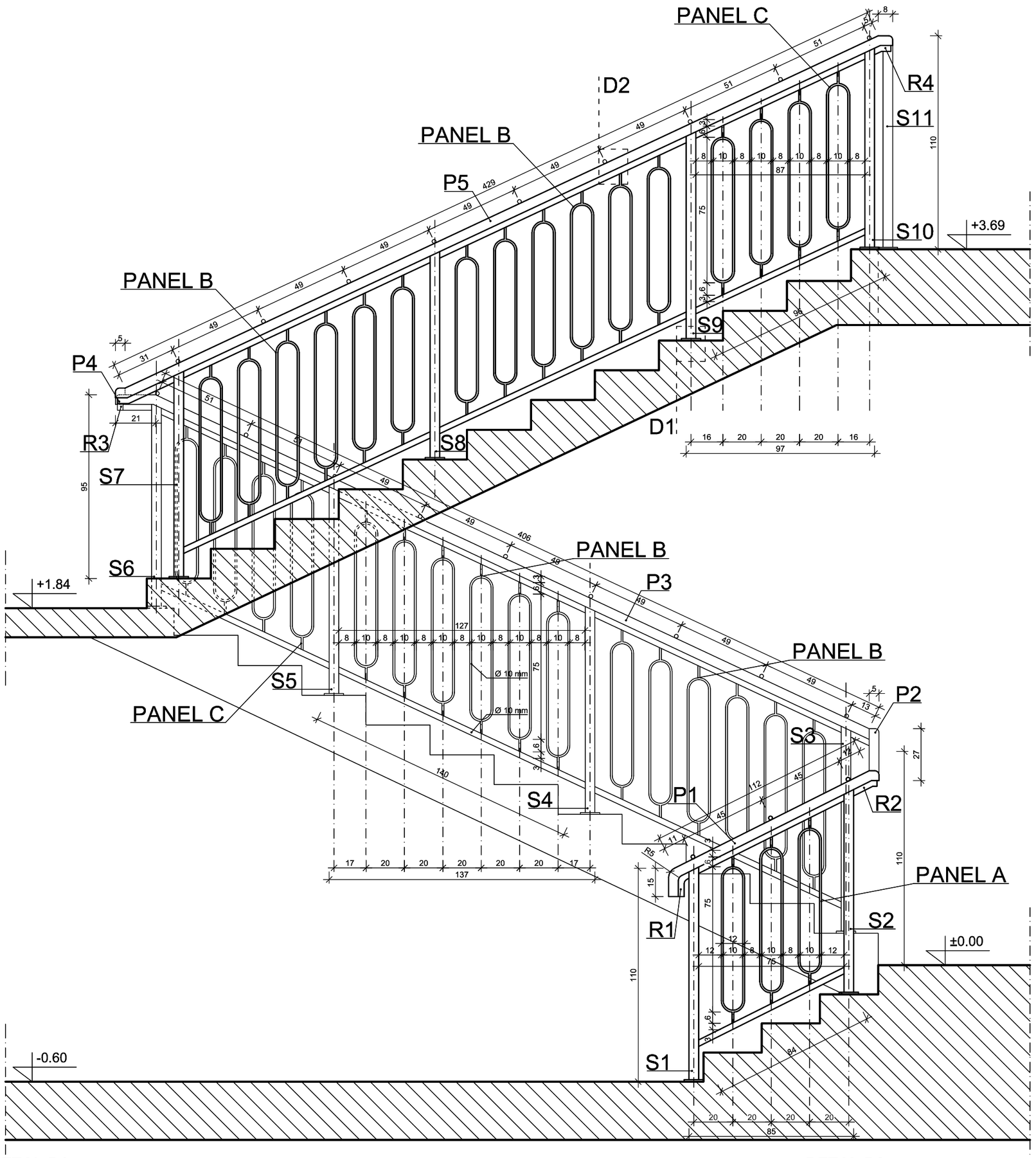

WIDOK D-D
SKALA 1:20

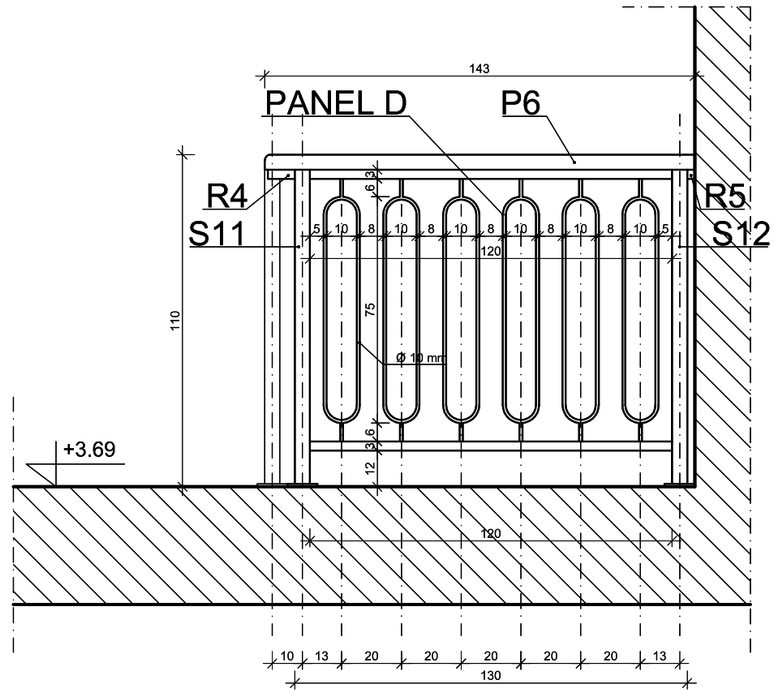

UWAGI:
1. Mocowanie pochwytu do balustrady należy wykonać za pomocą bolców wklejanych we wcześniej przygotowane w pochwycie otwory montażowe. Rozstaw nie większy jak 60 cm.
2. Rodzaj drewna pochwytu należy dobrać na budowie, do bezwzględnej akceptacji inwestora oraz projektanta.
3. Elementy stalowenależy malować w kolorze - RAL - 8003.
4. Elementy drewniane należy malowa ćw kolorze olcha - RAL 8023
5. Przed malowaniem należy wykonać próby kolorystyczne i bezwzględnie uzgodnić je z projektantem oraz inwestorem.

abm
ABM
WYCENA NIE
PROJEKTOWANIE ARCHITEKTONICZNE
ANNA I TADEUSZ MICHALSCY S.C.
44 - 100 ul. Czarnieckiego 7a

Zleceniodawca:
Gmina Pilchowice
ul. Damrota 6
44-145 Pilchowice

Nazwa inwestycji:
MODERNIZACJA OBIEKTU SZKOLNEGO SZKOLNEGO W ZERNICY PRZY UL. LEOPOLDA MIKI 37
etap I - PRZEBUDOWA SEGMENTU A, I

Adres obiektu:
ul. Leopolda Miki 37, Zernica 44-144
nr działek: 829/19, 830/19, 831/19, 832/19, 833/19, 330/19, 331/18, 332/19, 333/19, 334/20

Przedmiot rys.:
PROJEKT
- balustrada

Stadium: PROJEKT BUDOWLANY

Branża: ARCHITEKTURA

Faza:	Nr tomu:	Wersja:	Nr rys.:
PW	II	v.1	22

Data: październik 2012 Skala: 1:50

Projektant:	Imię:	Nazwisko:
	Tadeusz MICHALSKI	
	Specjaln.:	Nr upr. bud.:
	Arch.	33/SLOKK/2011/II

Podpis:

Opracował:	Imię:	Nazwisko:
	Joanna WIŚNIEWSKA	
Sprawdzający:	Imię:	Nazwisko:
	Grzegorz KOTYL	
	Specjaln.:	Nr upr. bud.:
	Arch.	11/98

Podpis:

Wydanie z kolejnym numerem wersji powoduje unieważnienie wszystkich wcześniejszych rysunków

BROUZE

DETAL D1
SKALA 1:5

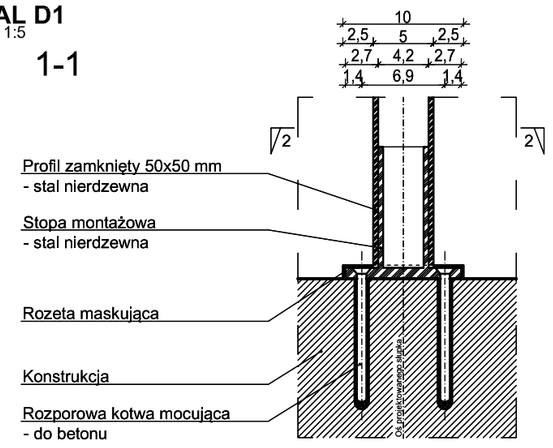
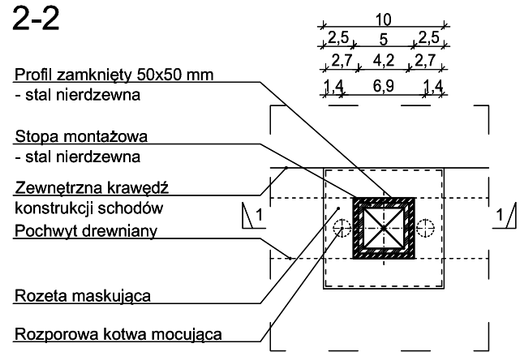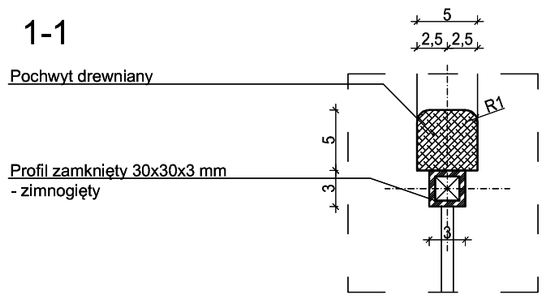
DETAL D2
SKALA 1:5